BRACCI E DISPOSITIVI S.R.L.

SCHEDA TECNICA

APLT



SPECIFICHE TECNICHE

Codice Prodotto	APLT
Materiale	Lega di alluminio
Colore	Colore bianco medicale RAL9010
Peso	1 Kg

DESCRIZIONE PRODOTTO

Applicazione strutturale d'ancoraggio progettata per **l'installazione a tavolo** di bracci articolati e apparecchiature direttamente su banchi da lavoro, scrivanie o piani orizzontali.

La base del sistema è composta da un robusto morsetto che permette l'aggancio diretto al bordo del tavolo tramite una contropiastra inferiore di serraggio. Questo meccanismo assicura una presa salda e sicura senza la necessità di effettuare forature sul piano di lavoro. Sopra il basamento si sviluppa una flangia circolare di raccordo su cui è possibile inserire una colonna verticale.

La colonna presenta una struttura cava concepita per ospitare l'innesco del perno del braccio di supporto e favorire il passaggio pulito dei relativi cavi.

GARANZIA PRODOTTO: 2 ANNI

B&D BRACCI E DISPOSITIVI S.r.l.

Via Del Lavoron°7 -20874 Busnago (MB)

Tel 039.6095150 - info@b-d.it

CODICE PRODOTTO
PRODUCT CODE **APLT02 APPLICAZIONE A TAVOLO CAVA 60**
DESCRIZIONE PRODOTTO
PRODUCT DESCRIPTION APPLICAZIONE PER COLONNA A TAVOLO

CLIENTE
PRV
ORD
DATA



Applicazione a tavolo , realizzata su misura per fissaggio colonna a bordo tavolo , supporta bracci fissi e articolati per monitor , relecamere ,lampade vassoi etc..
Realizzata in metallo e alluminio supporta colonne diametro 60 mm si adatta a tavoli di diversi spessori grazie al disco pressore regolsbile

MATERIALE NON INCLUSO
MATERIAL NOT INCLUDED

CARATTERISTICHE TECNICHE -TECHNICAL CHARACTERISTICS

CODE	QTA	COMPONENTI - COMPONENTS	COLOR RAL
APLT02		APPLICAZIONE A TAVOLO	9010

CAVI INTEGRATI-INTEGRATED CABLES

QTA	TIPOLOGIA CAVI-CABLE TYPES	LUNGHEZZA-LENGTH
	no cavi integrati	

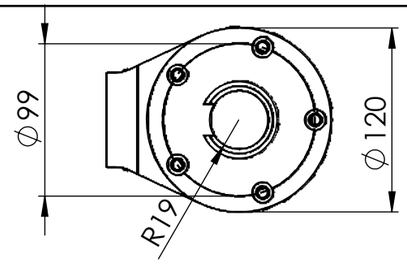

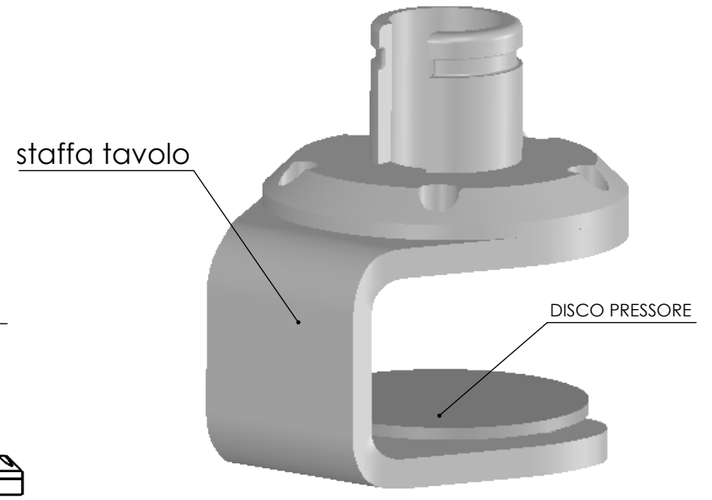

CAVA PASSAGGIO CAVI

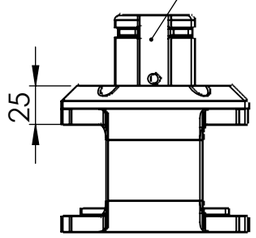

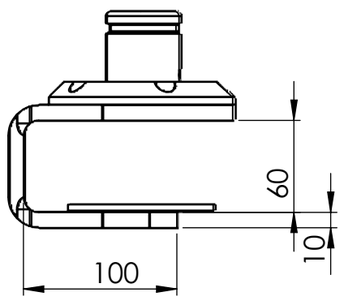

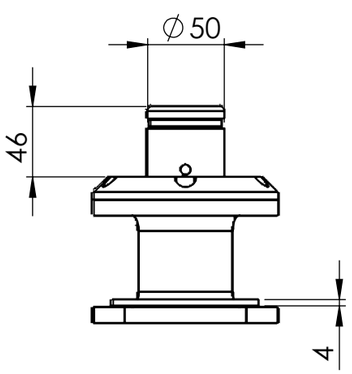

N°4 GRANI M 12 PRESSORI

GRANI M10
spinta pressore

